EXAMEN PROFFESSIONNEL

ADJOINT TECHNIQUE PRINCIPAL DE 2ème CLASSE-Session 2018

EPREUVE PRATIQUE

Spécialité : Espaces naturels, espaces verts

Option : Employé polyvalent des espaces verts et naturels

(Durée : 1 heure - coefficient 3)

Cette épreuve pratique est destinée à permettre d'apprécier l'expérience professionnelle du candidat, sa motivation et son aptitude à exercer les missions qui lui seront confiées. Elle comporte une mise en situation consistant en l'accomplissement d'une ou de plusieurs tâches se rapportant à la maîtrise des techniques et des instruments que l'exercice de cette option implique de façon courante.

Vous devez réaliser, sur la parcelle de terrain mise à votre disposition, un carré de 2 mètres par 2 mètres et y mettre en œuvre le projet correspondant au plan ci-dessous, en respectant les dimensions du plan avec le matériel et les fournitures ci-après.

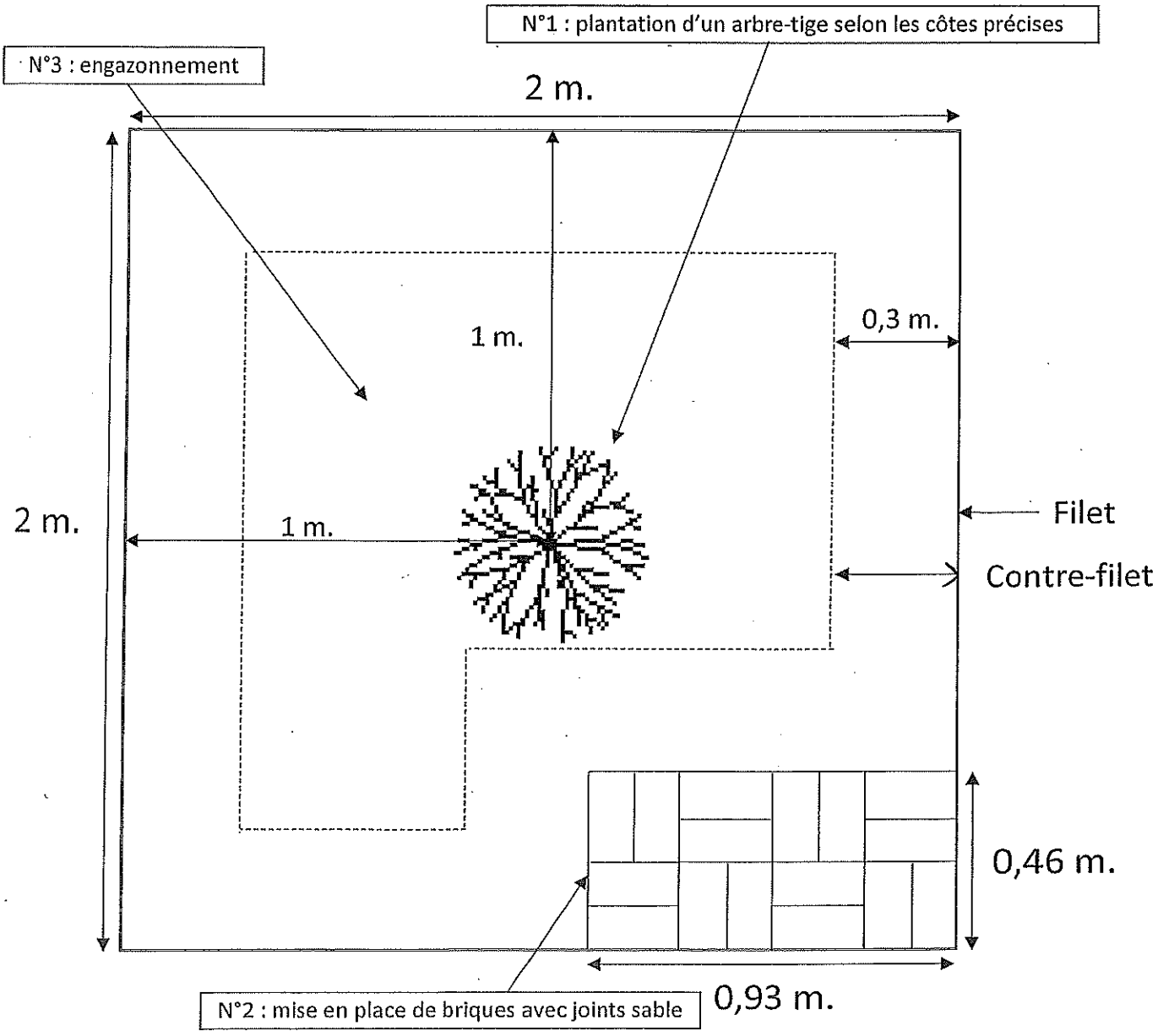

Liste du matériel à disposition :

- un sécateur
- un règle aluminium
- un mètre à ruban
- un lot de fiches pour délimiter le terrain
- une bêche
- un croc
- un râteau
- un maillet
- une truelle
- un arrosoir
- deux cordeaux
- une dame
- un rouleau à gazon
- un niveau de maçon
- une masse ou massette

Liste des fournitures à disposition :

- un arbre-tige
- un collier
- un tuteur
- graines de gazon
- 16 briques
- du sable